Cage PALAZZO (Réf S2579)

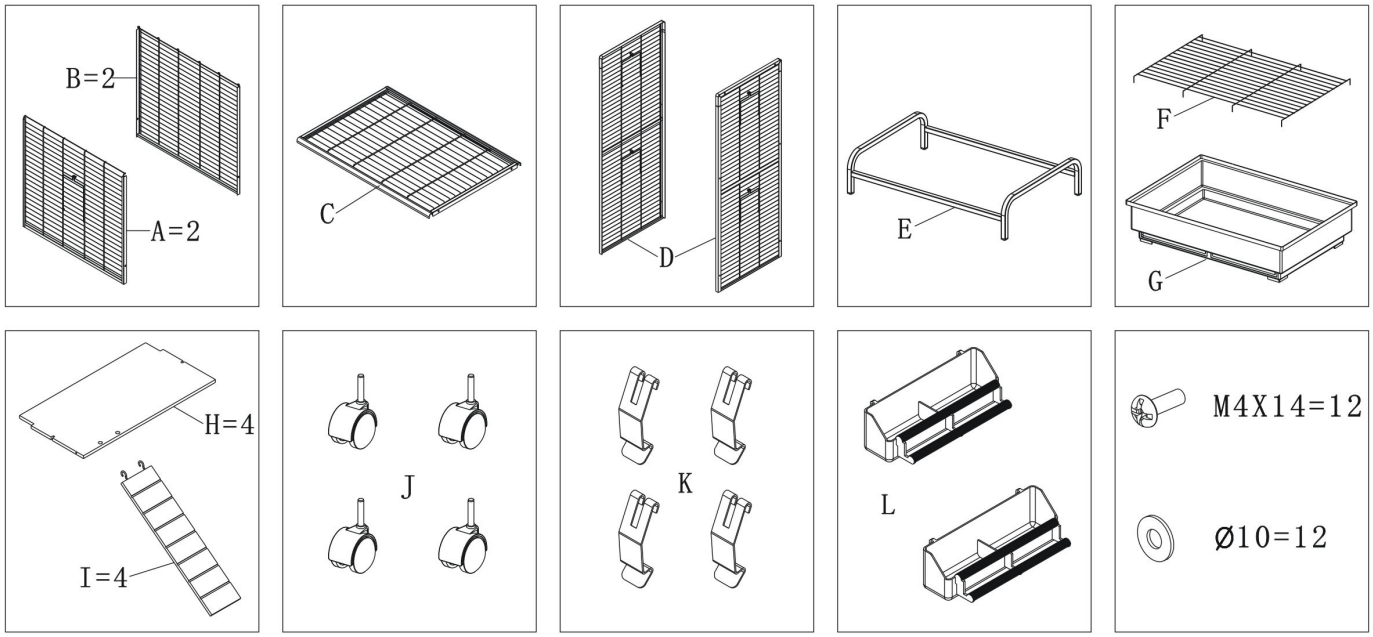

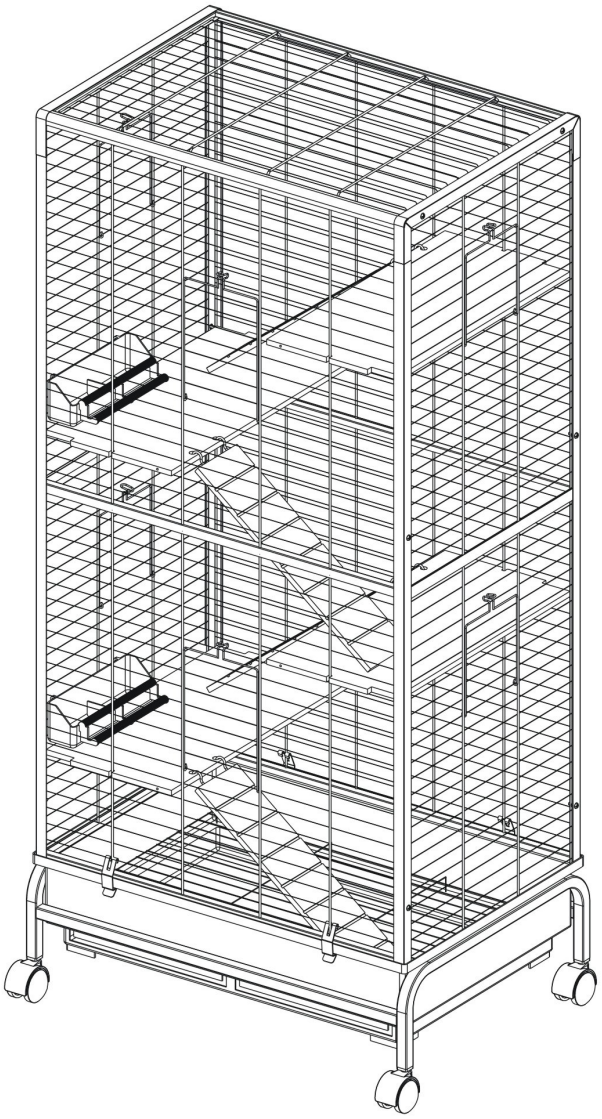

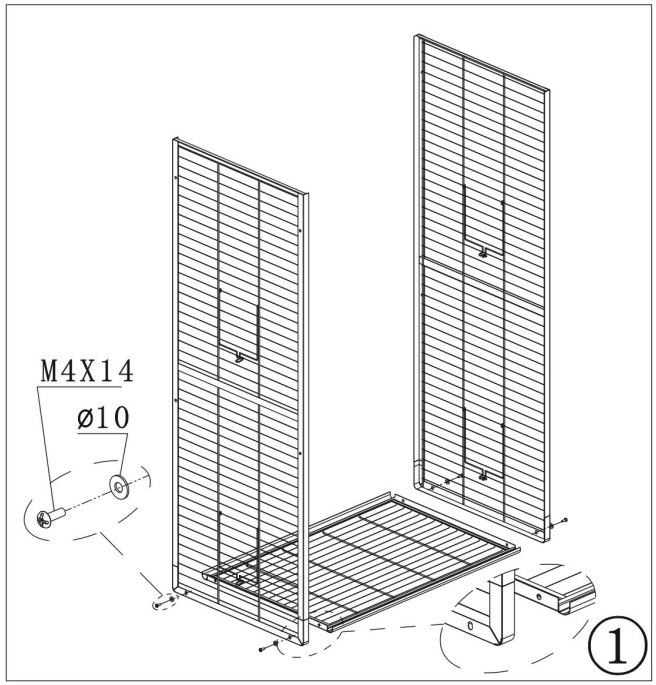
M4X14
ø10
①

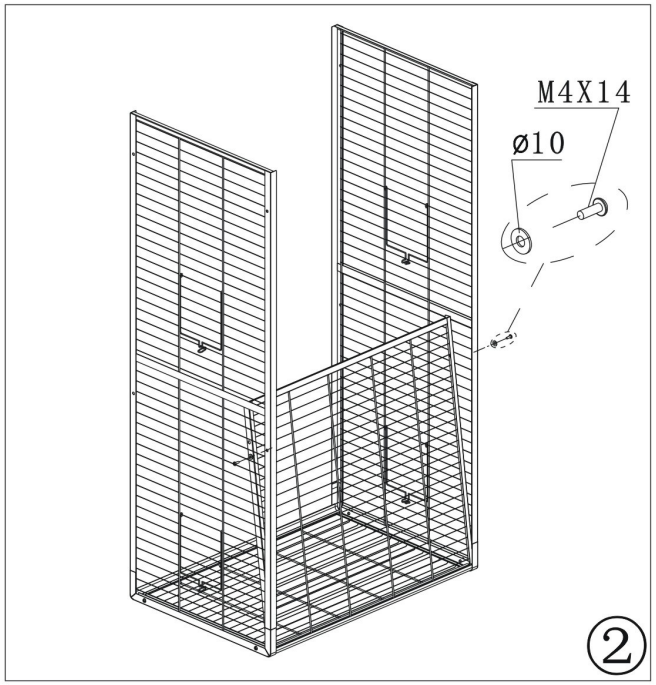
M4X14
ø10
②

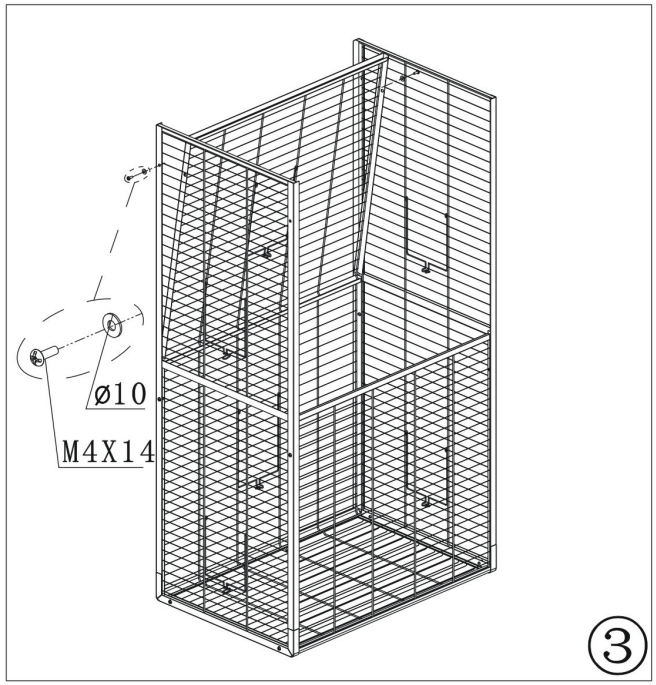
ø10
M4X14
③

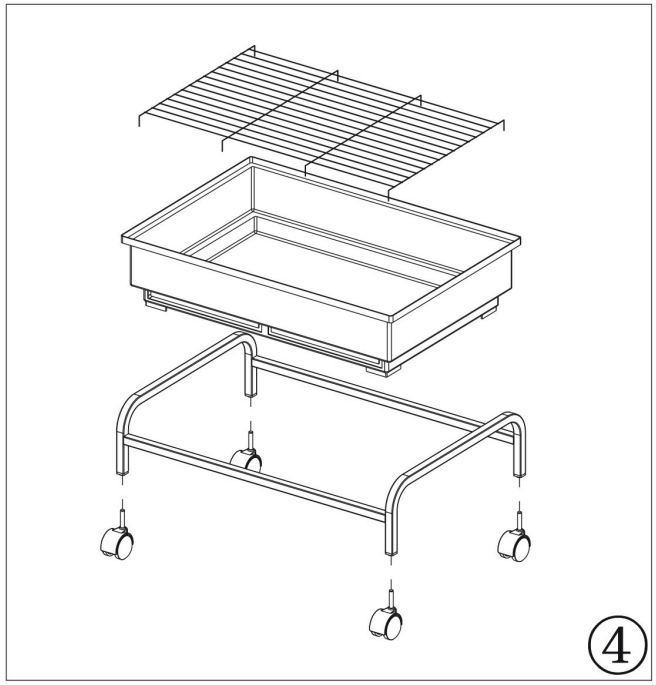
④

⑤

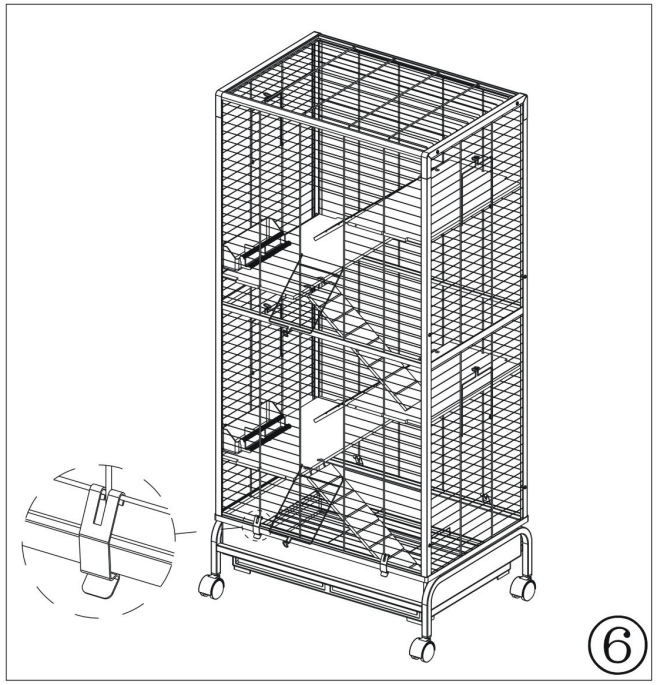
⑥